merete®

Interimsprothesen

Optimierte Infektsanierung und Sicherheit beim zweizeitigen Wechsel mit vorgefertigten Spacern und gezielter Antibiotikavergabe.

READY TO USE
Die Interimsprothesen sind vorgefertigt und können somit sofort eingesetzt werden.

Synergetische Wirksamkeit
Bekämpfung von 90% der Pathogene in der Antibiotikakombination mit Gentamicin und/oder Vancogenx®.

Langanhaltende Wirkung
Unterstützung einer systemischen Infektsanierung mit langanhaltender Antibiotika-Abgabe bis zu einem halben Jahr nach Implantation.

Intelligente Planung
Möglichkeit der digitalen Planung mit mediCAD für präzise Eingriffe.

Präzise Größenbestimmung
Intraoperative Größenbestimmungen mühelos mit resterilisierbaren Probeimplantaten durchführen.

Vielfältige Größenauswahl
Anpassung an die individuellen Bedürfnisse und anatomischen Gegebenheiten der Patienten.

Zertifizierte Sicherheit
Die Spacer sind zertifizierte Medizinprodukte, was höchste Qualitätsstandards garantiert.

Schnellere Genesung
Patienten haben die Möglichkeit der Teilbelastung mit Gehhilfen dank des armierten Kerns aus Implantatstahl.

TECRES
ADVANCING HIGH TECHNOLOGY

Ein Produkt der Firma Tecres S.p.A.

SPACER VON TECRES
EXKLUSIV IN DEUTSCHLAND
MERETE GMBH

Bestellinformationen Interimsprothesen

Schulter Spacer-S (Kurzschaft, mit Gentamicin)

Ref.	Ø A (mm)	Ø B (mm)	Ø C (mm)	Ø D (mm)	Gentamicin (g)
SPS41/G	41	16	99	7	0,4
SPS46/G	46	22	125	11	0,8

Probespacer-Set
SPS0003

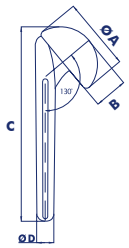

Hüftschaft Spacer-G (rundes Design, Kurz- oder Langschaft, mit Gentamicin)
Hüftschaft VancoGenx® Spacer (rundes Design, Kurz- oder Langschaft, mit Gentamicin und Vancomycin)

Ref.	Ø A (mm)	Ø B (mm)	Ø C (mm)	Ø D (mm)	Gentamicin (g) Vancomycin (g)
SPC46/G SPV46/G	46	54.5	96	11.5	je 1.1
SPC54/G SPV54/G	54	60	94	12.0	je 1.9
SPC60/G SPV60/G	60	73	98	14.0	je 3.0
SPC46XL SPV46XL	46	54.5	211	10	je 1.3
SPC54XL SPV54XL	54	60	209	10.5	je 2.1
SPC60XL SPV60XL	60	73	211	11	je 3.2

Probespacer-Set Kurz- und Langschaft
SPG0003
SPG03XL

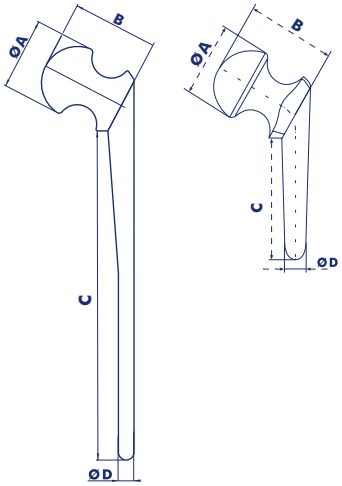

Hüftschaft Spacer-G (flaches Design, Kurz- oder Langschaft, mit Gentamicin)
Hüftschaft VancoGenx® Spacer (flaches Design, Kurz- oder Langschaft, mit Gentamicin und Vancomycin)

Ref.	Ø A (mm)	Ø B (mm)	Ø C (mm)	Ø D (mm)	Gentamicin (g) Vancomycin (g)
SPF46/G SVF46/G	46	54.5	96	10	je 1.1
SPF54/G SVF54/G	54	60	94.3	10.5	je 1.6
SPF60/G SVF60/G	60	73	95.8	11	je 2.6
SPF46XL SVF46XL	46	54.6	211	10	je 1.2
SPF54XL SVF54XL	54	60	209	10.5	je1.8
SPF60XL SVF60XL	60	73	211	11	je 2.8

Probespacer-Set Kurz- und Langschaft
SPF0003
SPF03XL

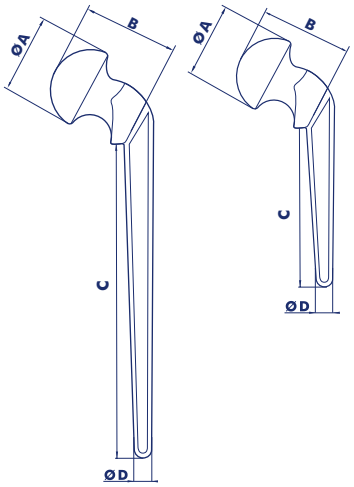

Bestellinformationen Interimsprothesen

Knie Spacer-G (mit Gentamicin)
Knie VancoGenx® Spacer (mit Gentamicin und Vancomycin)

Ref.	Größe	A (mm)	B (mm)	C (mm)	D (mm)	E (mm)	Gentamicin (g) Vancomycin (g)
SPK6054 SPV6054	**S**	54	40	60	36	16	je 0.9
SPK7064 SPV7064	**M**	64	47	70	42	17	je 1.3
SPK8074 SPV8074	**L**	74	54	80	48	18	je 1.8
SPV9084	**XL**	84	58	90	54	20	je 2.6

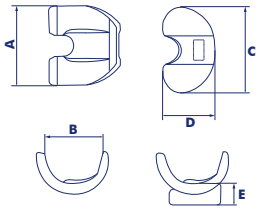

Probespacer-Set S, M, L
SPK0003

Probespacer XL
SPK03XL

Optional in Verbindung mit
VancoGenx® Knie Spacern zu verwenden
Vancogenx-Space® Knee ATS - Augmented Tibia Stem (mit Gentamicin und Vancomycin)

Der Vancogenx-Space® Knee ATS ist eine vorgeformte Knie-Spacer-Komponente, die zusammen mit dem Vancogenx-Space® Knee für Patienten mit schwerem tibialen Knochendefekt verwendet wird. Die Kombination erzeugt einen Knie-Spacer mit mehr Stabilität und Festigkeit durch eine dickere tibiale Komponente und einen kurzen Schaft.

Ref.	Größe	A (mm)	B (mm)	C (mm)	D (mm)	E (mm)	Gentamicin (g) Vancomycin (g)
SPV6007 SPV6007	**S oder M**	60	36	7	32	11	je 0.3
SPV6012 SPV6012	**S oder M**	60	36	12	32	11	je 0.5
SPV8007 SPV8007	**L oder XL**	80	48	7	40	11	je 0.5
SPV8012 SPV8012	**L oder XL**	80	48	12	40	11	je 0.8

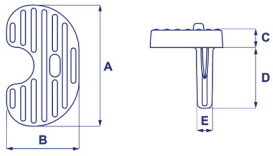

Probespacer ATS Set bestehend aus 4 Größen
SPK3ATS

Zusätzlich zur Befestigung
Cemex® Knochenzement zur manuellen Anmischung

Ref.	Menge	Bezeichnung
MC12A25	**40g**	Vancogenx®, mit Gentamicin und Vancomycin (ohne Zubehör)
MC142IG	**2×20g**	Cemex® Genta Fast, mit Gentamicin (ohne Zubehör)

OP-Anleitung

Für die OP-Anleitung bitte den QR-Code scannen und Sie können sich dann das Video-Tutorial mit einer Schritt-für-Schritt-Anleitung ansehen.

Merete GmbH
Alt-Lankwitz 102
12247 Berlin

Tel. +49 (0)30 77 99 80-0
Fax +49 (0)30 76 68 03 61

service@merete.de
www.merete.de

Folgen Sie uns!

Alle für den Anwender oder ggf. für dritte Personen relevanten Informationen zur Sicherheit und Leistung der dargestellten Produkte finden Sie in der jeweiligen OP-Technik sowie in den entsprechenden Gebrauchsanweisungen. Diese müssen vor der Anwendung sorgfältig studiert werden.

X178 Rev. 112023 (DE) Alle Rechte vorbehalten. Angaben ohne Gewähr